PARA ESCADAS RETAS

HOME GLIDE

ACCESS

A GUIA EM ALUMÍNIO DA HOMEGLIDE TEM UM DESIGN ELEGANTE PROPORCIONANDO UM ASPECTO MODERNO

A gama de cadeiras elevatórias HomeGlide oferece a solução para todas as escadas retas e com baixo orçamento. A HomeGlide, HomeGlide Extra e HomeGlide Exterior são fixas aos degraus e não na parede. Desta forma se consegue uma instalação rápida, fácil e com o mínimo de perturbação na sua casa.

Adoro a minha cadeira elevatória HomeGlide ! Eu tinha reais dificuldades em subir as escadas, mas agora basta sentar-me confortávelmente na cadeira e não tenho mais problemas.”

1

É TUDO A PENSAR EM SI

O fino estofo assegura um assento firme e confortável. A sua cor creme é de um tom neutro que se integra em todas as casas. O estofo é também retardador de fogo, repelente de líquidos e de fácil limpeza. A HomeGlide funciona com um joystick de fácil utilização, o qual pode ser removido para prevenir utilização não autorizada.

2

COMPACTA E DISCRETA

O design da HomeGlide é simples, robusto e acima de tudo satisfaz todas as suas necessidades de acessibilidade. O comando remoto permite estacionar a HomeGlide em qualquer dos extremos da guia, de acordo com a sua conveniência. Quando não está a ser utilizada pode ser rebatida ocupando apenas 380 mm na largura de escada, permitindo a sua utilização por outras pessoas.

3

SEGURANÇA

A sua segurança é de primordial importância para nós. A HomeGlide está certificada de acordo com a diretiva máquinas 2006/42/CE e BS EN 81-40. Durante o percurso o cinto retráctil mantê-lo-á seguro. Se a cadeira elevatória encontrar um obstáculo parará por acção das seguranças nas extremidades da unidade motora. A cadeira elevatória é alimentada por baterias, o que significa que a pode utilizar mesmo em caso de corte de energia.

②

③

Foi desenhada para se deslocar sem esforço ao longo da guia de alumínio, sendo um atrativo, elegante e discreto elemento para a sua casa.

Fabricada com a utilização das mais modernas tecnologias, a cadeira elevatória HomeGlide pode ser instalada em quase todas as escadas retas com apenas 740 mm de largura útil.

É TUDO A PENSAR EM SI

Ao escolher a cadeira elevatória HomeGlide assegura a melhor solução para a sua escada. Com uma suave guia de alumínio, esta cadeira elevatória pode ser instalada em praticamente todas as escadas.

MOVA-SE ENTRE TODOS OS NÍVEIS DA SUA CASA COM O MÁXIMO CONFORTO E SEGURANÇA

Rebatimento automático da guia
Se existir uma obstrução ao fundo da escada você pode optar por uma extremidade inferior de guia rebatível. Uma vez utilizada a cadeira, pode enviá-la para a extremidade superior e assim a extremidade inferior rebaterá automáticamente para que o espaço inferior em frente à sua escada fique livre.

Cinto de segurança retráctil
O cinto de segurança retráctil permite a sua segurança sempre que utilizar a cadeira elevatória HomeGlide.

HOMEGLIDE EXTRA

08 UMA VARIEDADE DE OPÇÕES E MELHORIAS

Com a opção de uma variada escolha de estofos e funcionalidades, a HomeGlide Extra é um elegante e atractivo novo elemento para a sua casa.

TAPEÇARIA

Vinil

Vermelho

Cinzento

Castanho

Creme

Tecido

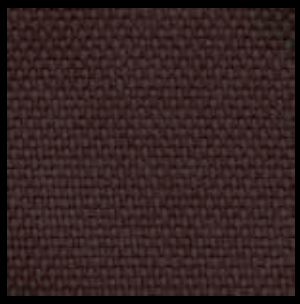

Castanho escuro

Bege

Vermelho

ESCOLHA ENTRE OS ESTOFOS DE TECIDO OU VINIL O QUE MELHOR SE INTEGRAR NO ESTILO DA SUA CASA

1

Poisa pés sincronizado

Como standard a HomeGlide Extra tem o poisa pés sincronizado com o assento. Desta forma o poisa pés é rebatido sem esforço sempre que se rebater o assento.

2

Assento ergonómico

Desenhado por especialistas em ergonomia, o assento da HomeGlide Extra influencia positivamente a sua postura enquanto oferece o máximo de conforto.

Existem quatro diferentes alturas que pode escolher para que lhe proporcione a posição mais confortável possível.

3

Um mundo de escolhas

Assim como uma melhor qualidade é o standard para a HomeGlide Extra, existem também várias outras opções tais como uma gama de cores de estofo de vinil ou tecido para uma melhor integração na sua casa e decoração.

4

Assento de rotação automática

Como standard a rotação do assento da HomeGlide Extra é manual. Optando pela rotação automática permite que o assento rode fácilmente no topo, ou fundo, das escadas apenas mantendo pressionado o joystick. Desta forma o assento rodará automáticamente na direcção do patamar.

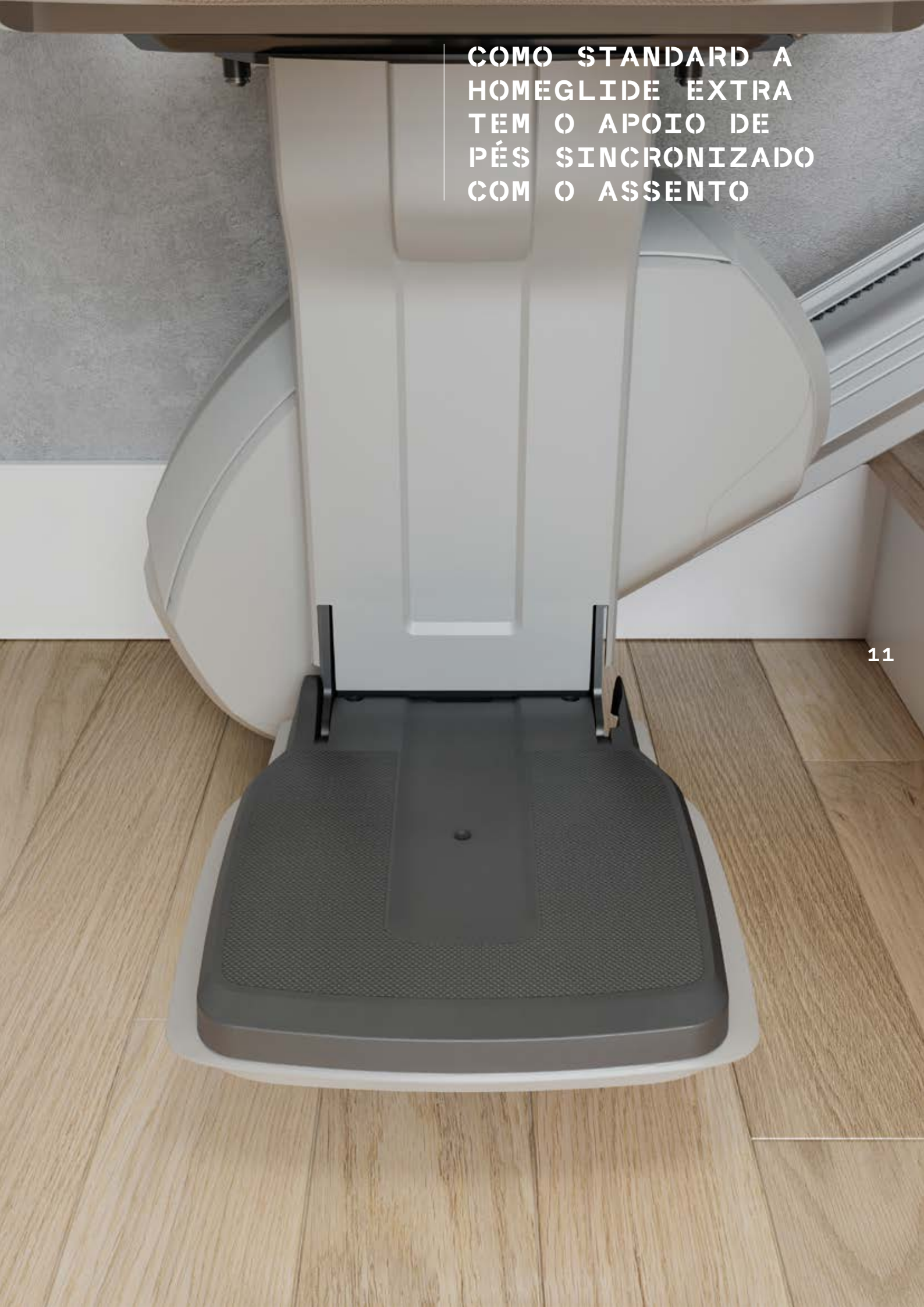

COMO STANDARD A HOMEGLIDE EXTRA TEM O APOIO DE PÉS SINCRONIZADO COM O ASSENTO

HOMEGLIDE PARA EXTERIOR

ACESSO TODO O ANO

COM A NORMA IP-55 O MODELO PARA EXTERIOR DA HOMEGLIDE PERMITIRÁ O ACESSO INDEPENDENTEMENTE DO CLIMA

A HomeGlide para exterior foi submetida a exigentes testes de corrosão e de proteção da chuva para assegurar a sua fiabilidade, assim como todos os componentes têm tratamento especial para lhe proporcionar uma cadeira elevatória que possa ser utilizada em qualquer época do ano.

O tratamento de todas as superficies expostas da cadeira elevatória protege-a da chuva, poeiras e luz direta do sol. Uma capa é fornecida, para protecção extra quando a cadeira elevatória não esteja a ser utilizada.

ESPECIFICAÇÃOES TECNICAS

CERTIFICADA PELAS MAIS EXIGENTES NORMAS

"A HomeGlide é a solução perfeita para todas as escadas retas. Consigo instalá-la em poucas horas e com total satisfação do cliente."

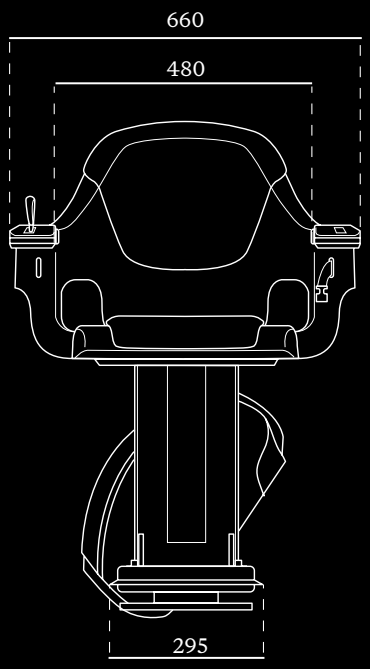

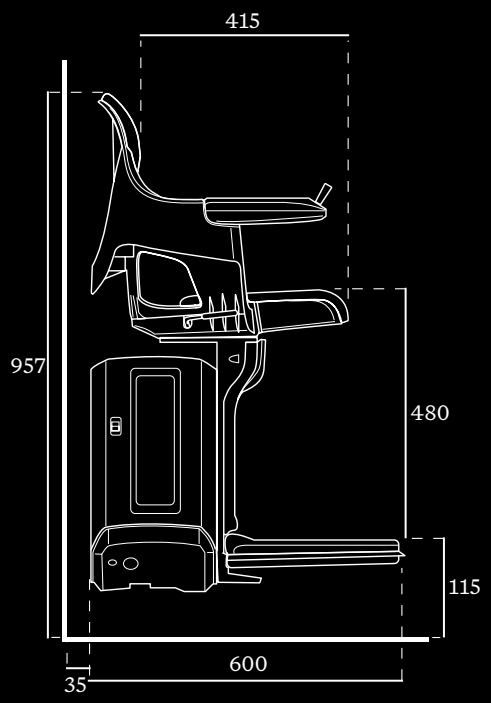

ESPECIFICAÇÃO

Vel máxima	0.12 m/s 4.8 polegadas por segundo
Tração	Pinhão e cremalheira
Potência motor	280 W
Capacidade carga	146 kg / 320 lbs
Baterias	2 × 12 V baterias; total 24 V
Comando	Por joystick como standard
Inclinação de escada	De 28º a 53º (até 45º para uso entre 125 e 146 kg de peso)
Certificação	Diretiva Máquinas 2006/42/EG BS EN 81-40
Paragem automática	Sim
Poisa pés	Sim
Cinto de segurança	Sim

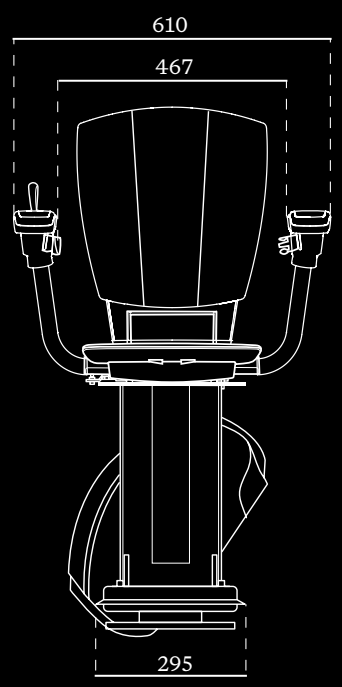

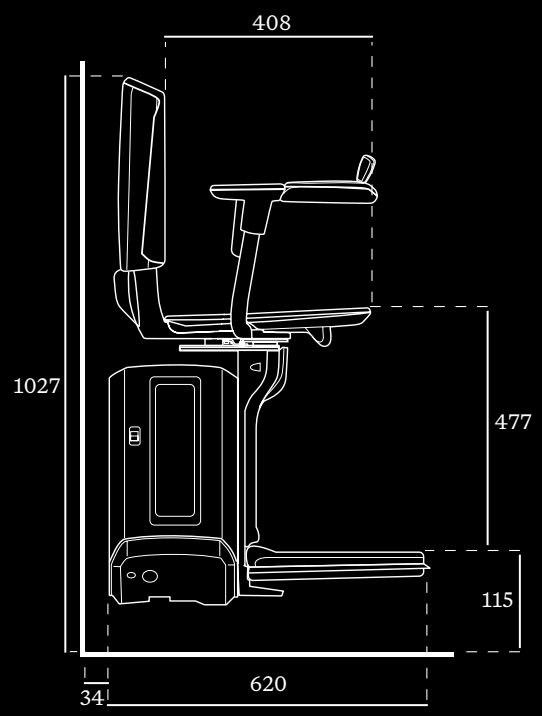

A HOMEGLIDE EXTRA PROVA SER A MELHOR COMBINAÇÃO DE UM ELEGANTE DESIGN COM FUNCIONALIDADES DE ALTA TECNOLOGIA PARA QUALQUER ESCADA RETA

SOBRE A ACCESS

Access BDD é uma divisão de thyssenkrupp Access Ltd. Proporcionamos às pessoas de todo o mundo a liberdade de se moverem confortávelmente em edifícios, fornecendo elevadores de escada, plataformas verticais e residênciais, os quais distribuimos por intermédio de uma cadeia de agentes cuidadosamente escolhidos. Ao escolher um elevador Access BDD, está a optar por um produto de alta qualidade, apoiado por um serviço de excelência.

Os nossos parceiros são especialistas em mobilidade e equipamentos de elevação, recebendo uma completa formação técnica e comercial dos nossos produtos . O seu agente Access BDD dará informações completas por forma a ajudá-lo a escolher um elevador que responda inteiramente às suas necessidades e se adapte ao seu espaço. Receberá igualmente informação para assegurar que o seu elevador esteja de acordo com todos os regulamentos relevantes aplicáveis.

Os nossos produtos são desenhados para uma fácil instalação e manutenção, por parte do seu agente autorizado Access BDD.

DESDE 1976
QUE TEMOS
SIMPLIFICADO
ESCOLHAS
COMPLEXAS PARA
AJUDAR AS PESSOAS
E MOVEREM-SE
NAS SUAS CASAS

Access BDD é um dos fornecedores lider na Europa de elevadores de escada, plataformas elevatórias e residênciais.

O seu agente Access BDD é:

tecno mobile®
ROcargo

Tecnologias de Acessibilidade, Mobilidade e Transporte, Lda.

Sede: Edifício Roques - Zona Industrial da Quinta do Mocho
Apartado 110 - R. Conde Ribeira Grande - 2001/902 Santarém
Tel.: 243 359 017 - Fax: 243 351 408

ASSISTÊNCIA TÉCNICA: 914 393 302

Delegação Norte: Edifício Roques - Rua do Castanhal, Lote 20
Zona Industrial Maia I - Sector 2 - 4475-122 Gemunde
Tel.: 229 417 460 / 919 900 522 - Fax: 229 417 463

email: rocargo@rocargo.pt **www.rocargo.pt**

bsi. OHSAS 18001 Occupational Health and Safety Management

bsi. ISO 14001 Environmental Management

bsi. ISO 9001 Quality Management

accessbdd.com